Ark lamps
light source

FICHA TÉCNICA
PL203

Perfil LED Sobrepor com lente 15° - 17×20 mm

Sistema LED integrado sob medida: perfil, fita de LED instalada e fonte dimensionada, entregue pronto para instalar.

Luz **direcionada pela lente** para forros em geral, com **IRC ≥ 90** e vida útil L80 de **50.000 horas**.

SEÇÃO	COMPRIMENTO	CORTES
17 × 20 mm	**Sob medida**	**5 em 5 mm**
largura × altura	20 cm a 3 m por peça	no comprimento

ACABAMENTOS

Alumínio · Branco · Preto · Marrom Cortém · Verde Fosco · Cinza

ESPECIFICAÇÕES TÉCNICAS

Aplicação	**Forros em Geral**		
Proteções	**Curto-circuito, sobrecarga, sobretensão e sobretemperatura**		
Fonte	**Remota**	Material	**Alumínio extrudado**
Tensão	**24V**	Difusor	**Difusor transparente**
Dimerização	**Opcional, TRIAC ou DALI**	Transmitância	**70 a 80 %**
NCM	**9405.42.00**	Fixação	**Presilhas**
Inclusos	**Perfil, LED, fonte, fixação**	Preparo	**Até 15 dias úteis**
Sistema	**LED integrado**	LEDs por metro	**120 a 176**

GARANTIA ARK LAMPS
3 anos

VIDA ÚTIL L80
50.000 horas

REPRODUÇÃO DE COR
IRC ≥ 98
IRC ≥ 95
IRC ≥ 90
conforme a variação

DESENHO TÉCNICO

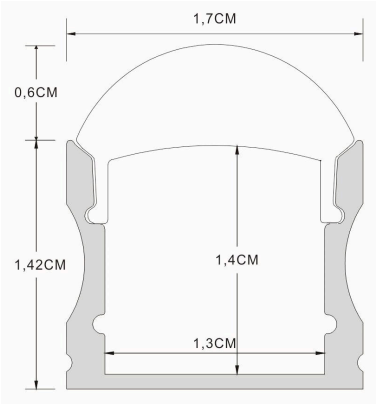

DESENHO DO MATERIAL INSTALADO

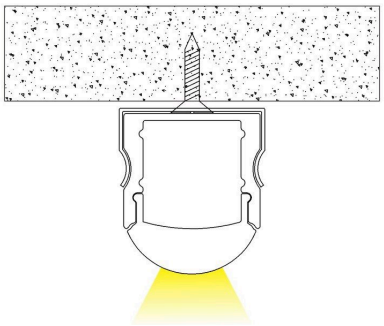

Variações do perfil

Desempenho por metro linear em cada combinação de potência, temperatura de cor e grau de proteção, igual nos seis acabamentos.

POTÊNCIA	TEMPERATURA DE COR	IP20 FLUXO lm/m	IP20 EFICIÊNCIA lm/W	IP20 IRC	IP65 FLUXO lm/m	IP65 EFICIÊNCIA lm/W	IP65 IRC
5 W/m Fita simples · 120 LEDs/m	2700 K	**500**	100	≥ 95	**475**	95	≥ 95
	3000 K	**500**	100	≥ 95	**500**	100	≥ 95
	4000 K	**475**	95	≥ 98	**450**	90	≥ 90
	5000 K	**500**	100	≥ 90	**500**	100	≥ 90
10 W/m Fita simples · 120 LEDs/m	2400 K	**850**	85	≥ 95	**850**	85	≥ 95
	2700 K	**950**	95	≥ 95	**1.000**	100	≥ 95
	3000 K	**1.000**	100	≥ 95	**1.050**	105	≥ 95
	4000 K	**1.100**	110	≥ 95	**900**	90	≥ 98
	5000 K	**1.100**	110	≥ 95	**1.100**	110	≥ 95
16 W/m Fita simples · 176 LEDs/m	2700 K	**1.800**	112	≥ 95	**1.800**	112	≥ 95
	3000 K	**1.900**	119	≥ 95	**1.860**	116	≥ 95
	4000 K	**1.940**	121	≥ 95	**2.000**	125	≥ 95
	5000 K	**2.000**	125	≥ 95	**2.000**	125	≥ 95
24 W/m Fita simples · 160 LEDs/m	2700 K	**2.800**	117	≥ 95	**2.800**	117	≥ 95
	3000 K	**2.900**	121	≥ 95	**2.900**	121	≥ 95
	4000 K	**3.100**	129	≥ 95	**3.100**	129	≥ 95

Fluxo luminoso e eficiência luminosa são os da fita de LED, por metro, sem o difusor. 32 combinações, todas em 24V, com difusor de transmitância 70 a 80 %. Dimerização pela fonte: DALI em IP20 e IP65, TRIAC só em IP20.